Draufsicht M1:50

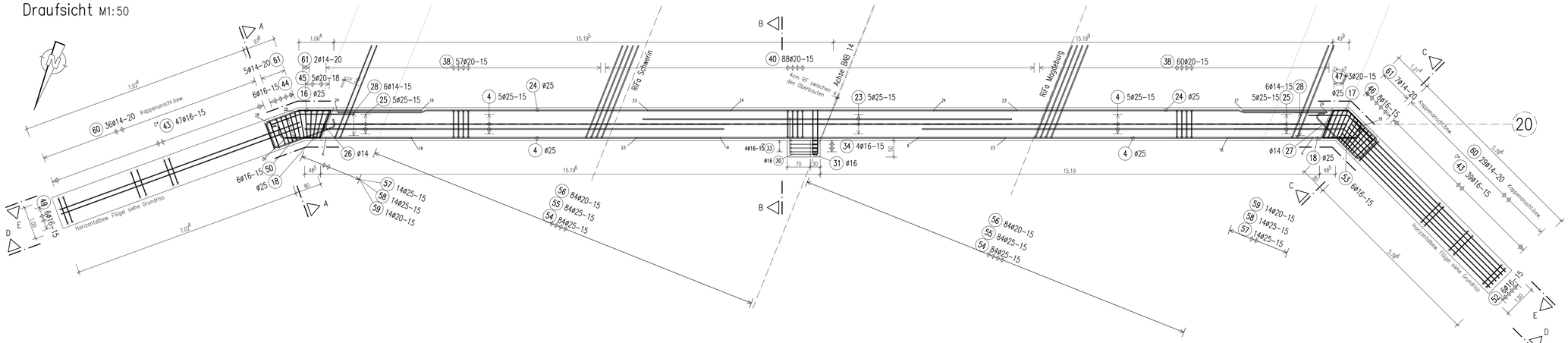

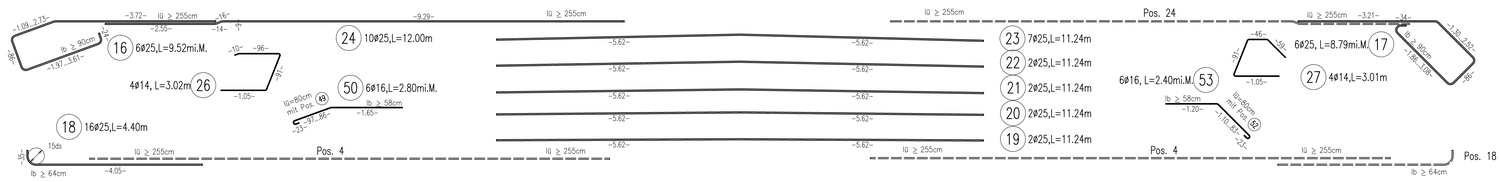

Grundriss M1:50

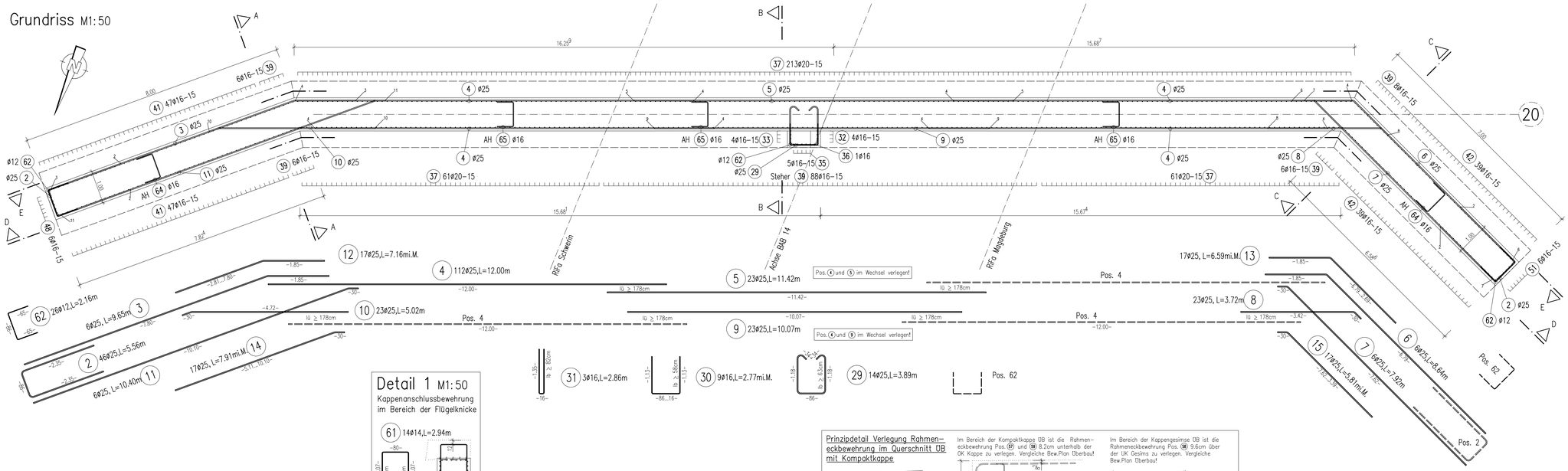

Detail 1 M1:50

Kappenanschlussbewehrung im Bereich der Flügelknicke

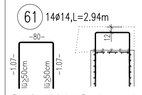

Raumfuge zwischen Flügelkappe und Überbaukappe beachten! Siehe Schalplan Flügelgesims.

Prinzipdetail Verlegung Rahmenecke bewehrung im Querschnitt ÜB mit Kompaktkappe

Im Bereich der Kompaktkappe ÜB ist die Rahmenecke bewehrung Pos. 97 und 98 8.2cm unterhalb der OK Kappe zu verlegen. Vergleiche Bew.Plan Überbau!

Im Bereich der Kappengesimse ÜB ist die Rahmenecke bewehrung Pos. 98 9.6cm über der UK Gesims zu verlegen. Vergleiche Bew.Plan Überbau!

Schnitt A–A M1:50

Flügel Ost

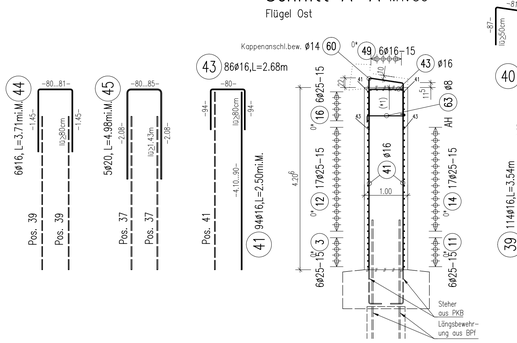

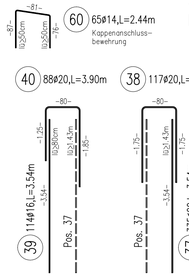

(*1) Betondeckung an AF im Bereich der Flügelschrägen cv=35mm. Betondeckung an AF im Knickbereich cv=55mm. Siehe Abwicklungen.

Schnitt B–B

M1:50

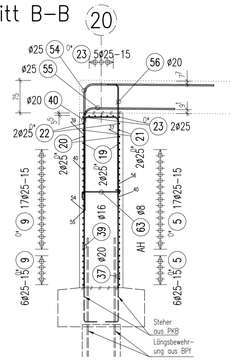

Beim Verlegen der Rahmeneckbewehrung ist die 4cm Raumfuge zwischen den Überbauten der Richtungsfahrbahnen zu beachten (siehe Draufsicht).

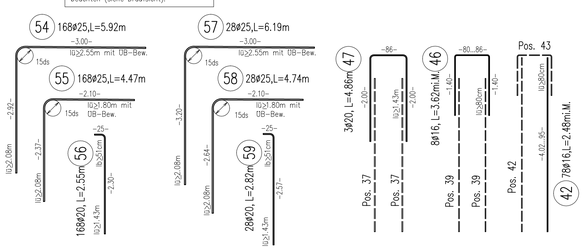

Schnitt C–C M1:50

Flügel West

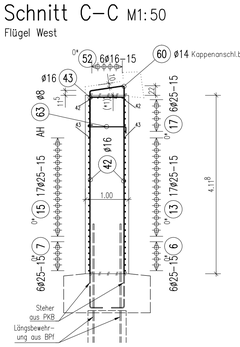

Abstandhalter und Montageeisen

Prinzipdetail ME WL+Flü

ohne Mindst. Betondeckung (BD) bei ME einhalten !

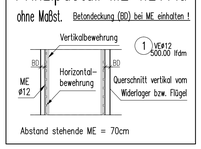

Abstand stehende ME = 70cm

Abstandhalter

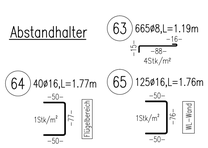

Dieser Plan ist nur mit folgendem Plan gültig:

- 53A 3221 B – Bewehrungsplan Widerlager Achse 20 – Teil 2/2

Alle Maße sind örtlich zu prüfen und alle Unstimmigkeiten mit dem Planersteller zu klären.

Es sind regelmäßige Rüttellücken mit einer Breite von 10cm vorzusehen!

Beton mit Größtkorn d=16mm

Gemäß ZTV–Ing sind pro m² mindestens 4 Abstandshalter aus Beton einzubauen.
Als Abstandhalter sollen nur solche aus Beton verwendet werden. Sie müssen alkalibeständig sein und eine mindestens, dem Gewicht der Bewehrung angepaßte punktförmige Abstützung an der Schalung aufweisen sowie an der Bewehrung befestigt sein. Abstandhalter aus Metall sind nicht zugelassen. Es sind mindestens vier Abstandhalter je Quadratmeter einzulegen.

Biege– und Verlegeanweisung

nach DBV–Merkblatt "Betondeckungen und Bewehrung"

Mindestbiegerollendurchmesser D_{min}

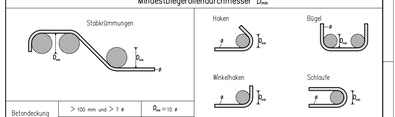

Betondeckung rechtwinklig zur Biegebene		
	> 100 mm und > 7 ø	D_{min} = 10 ø
	> 50 mm und > 3 ø	D_{min} = 15 ø
	≤ 50 mm und ≤ 3 ø	D_{min} = 20 ø
D_{min} = 4 ø	für ø < 20 mm	
D_{min} = 7 ø	für ø ≥ 20 mm	

Biegerollendurchmesser gem. DIN EN 1992–1–1 bzw. DIN EN 1992–1–1/NA soweit nicht anders angegeben.

Die Gesamtlängen der Auszüge beziehen sich auf Außenmaße

Abstandhalter:	Nach dem DBV–Merkblatt "Abstandhalter": **DBV–55–L2/F/T/A** Nach dem DBV–Merkblatt "Betondeckung und Bewehrung" (Tab. 4: Anordnung)

Besondere Anforderungen:

Baustoffe (Soweit nicht anders angegeben)			
letzte Stabstahlposition	65	Betonstahl: (Stabstahl, Matten)	B500B
letzte Mattenposition	–	Betonfestigkeitsklasse:	C30/37

Betondeckung [mm]

	Expositionsklassen	Verlegemaß c_v	Vorhaltemaß Δc_{dev}
innen/unten	XC4, XD2, XF2, WA	55 *)	
außen/oben	XC4, XD2, XF2, WA	55 *)	
seitlich	XC4, XD2, XF2, WA	55 *)	

*) Verlegemaß cv an Arbeitsfugen ggf. abweichend. Siehe Plandarstellung!

Zugehörige Pläne

Übersichtsplan Bohrpfähle	BG	5120
Bewehrungsplan Bohrpfähle	BG	5130
Schalplan Pfahlkopfbalken	S	2110
Schalplan Widerlager	S	2210
Schalplan Überbau	S	2310
Schalplan Gesims – Flügel	S	2410
Bewehrungsplan Pfahlkopfbalken Achse 10	B	3110
Bewehrungsplan Pfahlkopfbalken Achse 20	B	3120
Bewehrungsplan Widerlager Achse 10	B	3210f
Bewehrungsplan Widerlager Achse 20	B	3220f
Bewehrungsplan Überbau	B	3310f
Bewehrungsplan Gesims – Flügel Achse 10	B	3410f
Bewehrungsplan Gesims – Flügel Achse 20	B	3420f

Baustoffkennwerte

Bauteil	Beton	Expositionsklassen Feuchtigkeitsklasse	Entwicklung der Beton–festigkeit	Betonstahl
Kappen, Gesims	C 30/37 LP	XC4, XD3, XF4, WA	r ≤0,5	B500B
Überbau	C 30/37	XC4, XD1, XF2, WA	r ≤0,3	B500B
Widerlager	C 30/37	XC4, XD2, XF2, WA	r ≤0,3	B500B
Pfahlkopfbalken	C 30/37	XC2, XD2, XF2, WA	r ≤0,3	B500B
Pfähle	C 30/37	XC2, XD2, XF1, WA	r ≤0,3	B500B
Sauberkeitsschicht	C 12/15	X0		
Kappen, Gesims	Mindestluftporengehalt nach ZTV–ING 3–1, Tab. 3.1.1 max. w/z–Wert 0,50 nach ZTV–ING 3–1			

Lagesystem: HS 160 (NHN) Höhensystem: LS 150

Index	Änderungen	Datum	Zeichen
e			
d			
c			
b			
a	Prüfvermerke übernommen, Plan gleichgestellt	18.12.23	Ing. Büro

Lageskizze

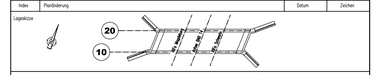

Die Autobahn GmbH des Bundes
Niederlassung Ost
Magdeburger Straße 51, 06112 Halle (Saale)

Die Autobahn

Prüfvermerke: Koordinator nach ZTV–ING: Auftragnehmer:

[Ort, Datum, Unterschrift] [Ort, Datum, Unterschrift] [Ort, Datum, Unterschrift]

in statisch–konstruktiver Hinsicht geprüft: Prüfbericht Nr. 22–2023–092 vom 16.11.2023 Halle (Saale), den 16.11.2023 [Ort, Datum, Unterschrift]

in geometrischer und vertraglicher Hinsicht geprüft: Prüfvermerk Nr. 89 vom 25.10.2023 Halle (Saale), den 25.10.2023 [Ort, Datum, Unterschrift]

in schweiß– und korrosionsschutztechnischer Hinsicht geprüft: Prüfvermerk Nr. vom den [Ort, Datum, Unterschrift]

Bauheigabevermerk gem. ZTV–ING: Zur Bauausführung freigegeben Die Autobahn GmbH, NL Ost Halle (Saale), den 20.11.2023

Freigabe gem. § 4 FStrG: Freigabe nach § 4 FStrG Die Autobahn GmbH, NL Ost Halle (Saale), den 20.11.2023 Im Auftrag Reg.–Nr.: 0440240514

Ausschreibungsunterlage

Straßenklasse und Nr.: BAB 14	Streckenbezeichnung: VKE 1.5 – AS Lüderitz bis AS Uenglingen		
■ Bisu–km: 8+584,763 ◇ Betriebs–km:	von NK, Station 240+536,890	bis NK, Station 253+426,702	
Bauwerk/Baumaßnahme: Lückenschluss BAB 14 VKE 1.5 – AS Lüderitz bis AS Uenglingen BW 53A Brücke im Zuge der BAB 14 über den Graben A 025005		Datum	Zeichen
	bearbeitet:	Sep. 2023	Ing. Büro
	gezeichnet:	Sep. 2023	Ing. Büro
	geprüft:	Sep. 2023	Ing. Büro
	ASB–Nr.: 3436 553		
Art des Planes / Bauteils: Bewehrungsplan Widerlager Achse 20 – Teil 1/2	Maßstab: 1:50		
	Plannummer: 53A 3220 B	Index: a	